Blanchard Machinery
RENTAL / SALES / SERVICE

WACKER NEUSON
all it takes!

WL60T

Cargadoras Telescópicas Sobre Ruedas

Cargadora sobre ruedas articulada con pescante telescópico: WL60T

La cargadora sobre ruedas telescópica WL60T está equipada con un motor turbodiésel Perkins de 101 HP e incorpora un brazo telescópico que aumenta la altura, la versatilidad y la producción. Con una capacidad del cucharón de 1,15 m3 (1,5 yd3) y una altura del pasador del cucharón de 5,08 m (16,8 ft), la WL60T es óptima para cargar camiones con laterales altos y llenar contenedores. Los elementos operativos como la palanca de mando multifunción permiten al operador controlar la dirección de la máquina, el bloqueo del diferencial, y la electrónica y la hidráulica auxiliares sin tener que quitar la mano de la unidad de control.

- El brazo de elevación telescópico ofrece una altura del pasador de 5,08 m (16,8 ft) para gestionar fácilmente los camiones de laterales altos y los contenedores de material
- La placa de acople hidráulico universal junto con un caudal hidráulico de 118 l/min (26 gpm) admiten la mayoría de accesorios existentes para cargadoras compactas.
- Excelente acceso para servicio con cabina abatible y una cubierta del motor que se abre 90 grados, para permitir un acceso completo a todos los componentes del motor e hidráulicos
- El motor turbodiésel Perkins de 101 HP proporciona potencia y velocidad para maximizar la eficiencia

Datos del motor	
Fabricante del motor	Perkins
Tipo de motor	854E-E34TAWF
Cilindro	4
Potencia del motor	100,5 CV
a revoluciones	2.500 1/min
Cilindrada	207,4 pulg³
Tipo de refrigerante	Agua/aire de sobrealimentación
Sistema eléctrico	
Tensión de alimentación	12 V
Batería	95 Ah
Alternador	120 A
Características operativas	
Peso de servicio	14.323 lb
Velocidad - standard	0-12,4 mph
Velocidad - opcional	0-19 mph
Volumen del cucharón	1,5 yd³
Carga útil	7.433,9 lb
Carga de vertido con cucharón- máquina recta	7.433,9 lb
Carga de vertido con horquilla para palés - máquina recta	6.990,8 lb
Neumáticos estándar	600/40-22,5 AS ET-50
Frenos de servicio	Frenos de disco
Tracción	Hidrostático con eje articulado universal
Ejes	PA 1422
Sistema hidráulico de dirección y operación	
Hidráulica de tracción: presión de trabajo	6.454,3 psi
Hidráulica de trabajo - Presión de trabajo	3.408,4 psi
Hidráulica de trabajo: caudal	26 US gpm
Ángulo de giro	42 °
Volúmenes de llenado	
Capacidad del tanque de combustible	27,3 US gal
Depósito hidráulico	100,3 US qt
Nivel de potencia acústica medio LwA	101 dB(A)
Nivel de potencia acústica garantizado LwA	103 dB(A)

Nivel de presión acústica indicado LpA	78 dB(A)

Dimensiones

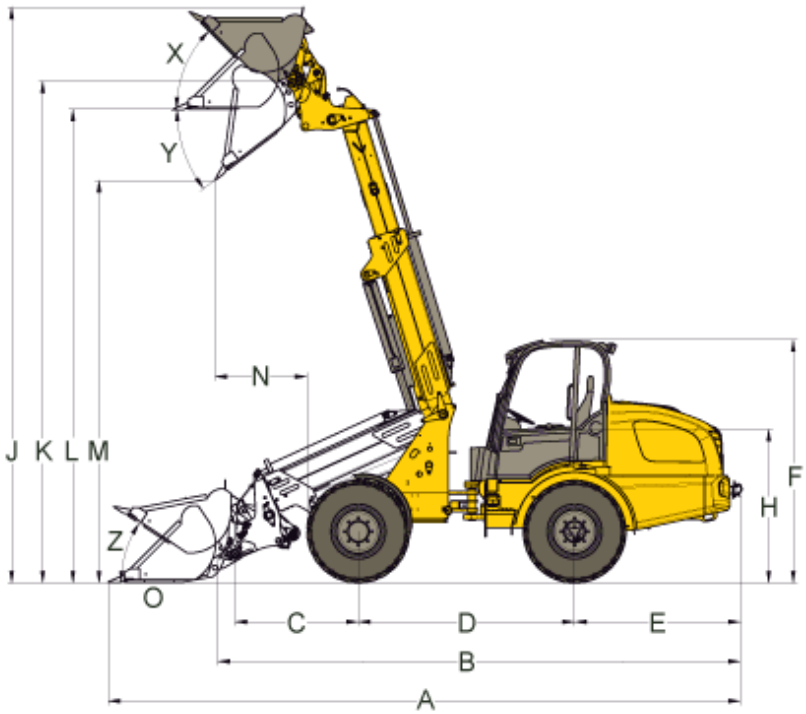

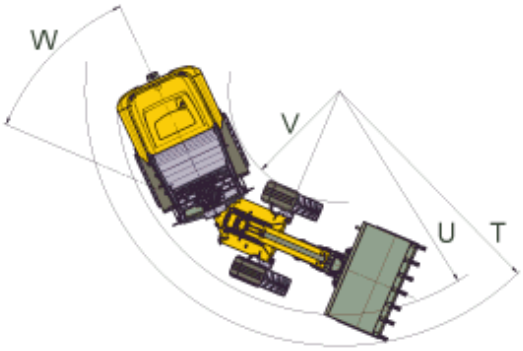

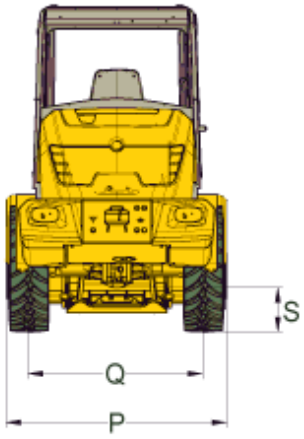

A	Longitud total	251,8 pulg
B	Longitud total sin cucharón	204,7 pulg
P	Anchura total	83,5 pulg
S	Distancia libre al suelo	14,2 pulg
C	Eje de articulación del cucharón al centro del eje	49 pulg
D	Distancia entre ejes	86,2 pulg
E	Proyección posterior	66 pulg
F	Altura de la cabina	105,5 pulg
H	Altura del asiento	63,3 pulg
J	Altura de trabajo total	229,3 pulg

K	Altura máx. de elevación - eje de articulación del cucharón	199,8 pulg
L	Altura de sobrecarga	188,6 pulg
M	Altura de descarga máx.	160,3 pulg
N	Anchura de vertido a M	36,7 pulg
Q	Distancia entre ejes	56 pulg
T	Radio máximo	177,6 pulg
U	Radio en el borde exterior	154,7 pulg
V	Radio interior	76,8 pulg
W	Ángulo articulado	42 °
X	Ángulo de retroceso en la altura máx. de elevación	45 °
Y	Ángulo de vertido	33 °
Z	Ángulo de retroceso a nivel del suelo	41 °

Nota
La disponibilidad de cada producto puede variar de país a país. Es posible que la información /productos no estén disponibles en tu país. Para más información sobre la potencia del motor, consulte las instrucciones de uso. La potencia de salida efectiva puede variar en función de las condiciones de funcionamiento.
Sujeto a modificaciones y a errores de impresión. Ilustraciones aproximadas.
Copyright © 2017 Wacker Neuson SE.

Blanchard Machinery Inc.
1890 N.E. 150 Street
North Miami Fla. 33181
bmisalz@aol.com
www.blanchardmachinery.net